הוראות התקנה לתעלת ניקוז בחיבור ישיר למחסומי רצפה

תכולת הערכה

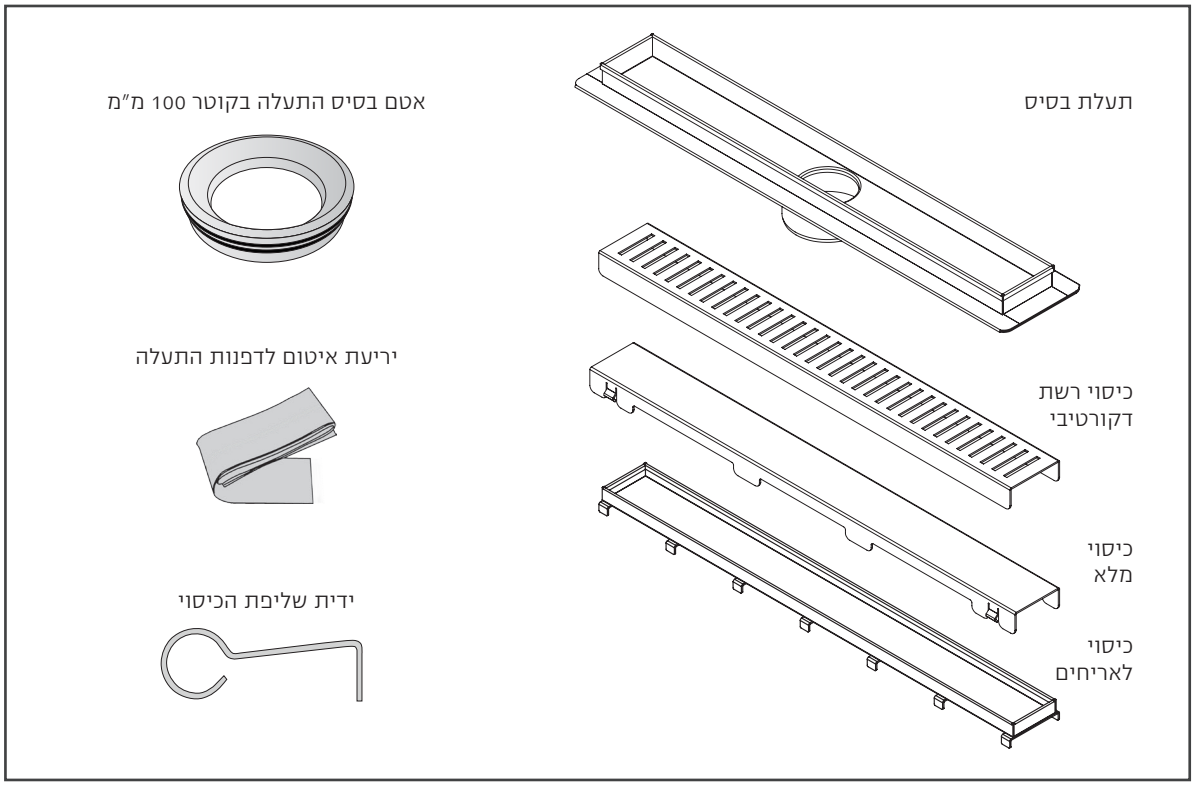

תעלת הניקוז של חברתנו מתאימה למחסומי רצפה בקוטר 100 מ"מ עם מחסום ריח ובמיוחד למחסום רצפה מדגם "קומקום".
התעלה מתאימה לשלושת סוגי הכיסויים: כיסוי דקורטיבי, כיסוי נירוסטה מאט מלא וכיסוי לאריחים.
התעלה והכיסויים מיוצרים מנירוסטה ST 304.

שלבי התקנה:

- את התעלה יש להרכיב על מחסום הרצפה באמצעות האטם העגול המחבר בין שני החלקים.
- את מחסום הריח יש להשאיר במקומו ולא לפרקו.
- על התעלה להיות מפולסת.
- יש למלא את מחסום הרצפה במים עד מעל גובה האטם העגול לבדיקת אטימות.
- לאטימה בין התעלה וחומר המילוי יש להדביק את יריעות האיטום לאורך דפנות התעלה.
- ריצוף באריחים.
- יש למלא חומר איטום מתאים בין דפנות התעלה לאריחים.
- **שיפוע הרצפה אל התעלה צריך להיות מינימום 2%.**

הוראות ניקוי:

ניקוי התעלה והכיסוי יבוצע עם מטלית רכה עם סבון כלים ורחצה בלבד.
אין להשתמש עם חומרי ניקוי צורבים מכל סוג שהוא ואין לשפשף עם כריות ניקוי שורטות.

פלסאון ישראל שיווק והפצה בע"מ | קיבוץ מעגן מיכאל ד.נ. מנשה 3780500
טל': 073-2333777 | www.plassonindoor.co.il | info@plasson.co.il

שירות לקוחות: ליצירת קשר בווטסאפ נא שמור את מספר השירות 073-2333733
וצור קשר: 1. פלסאון

PLASSON®
חדר אמבט