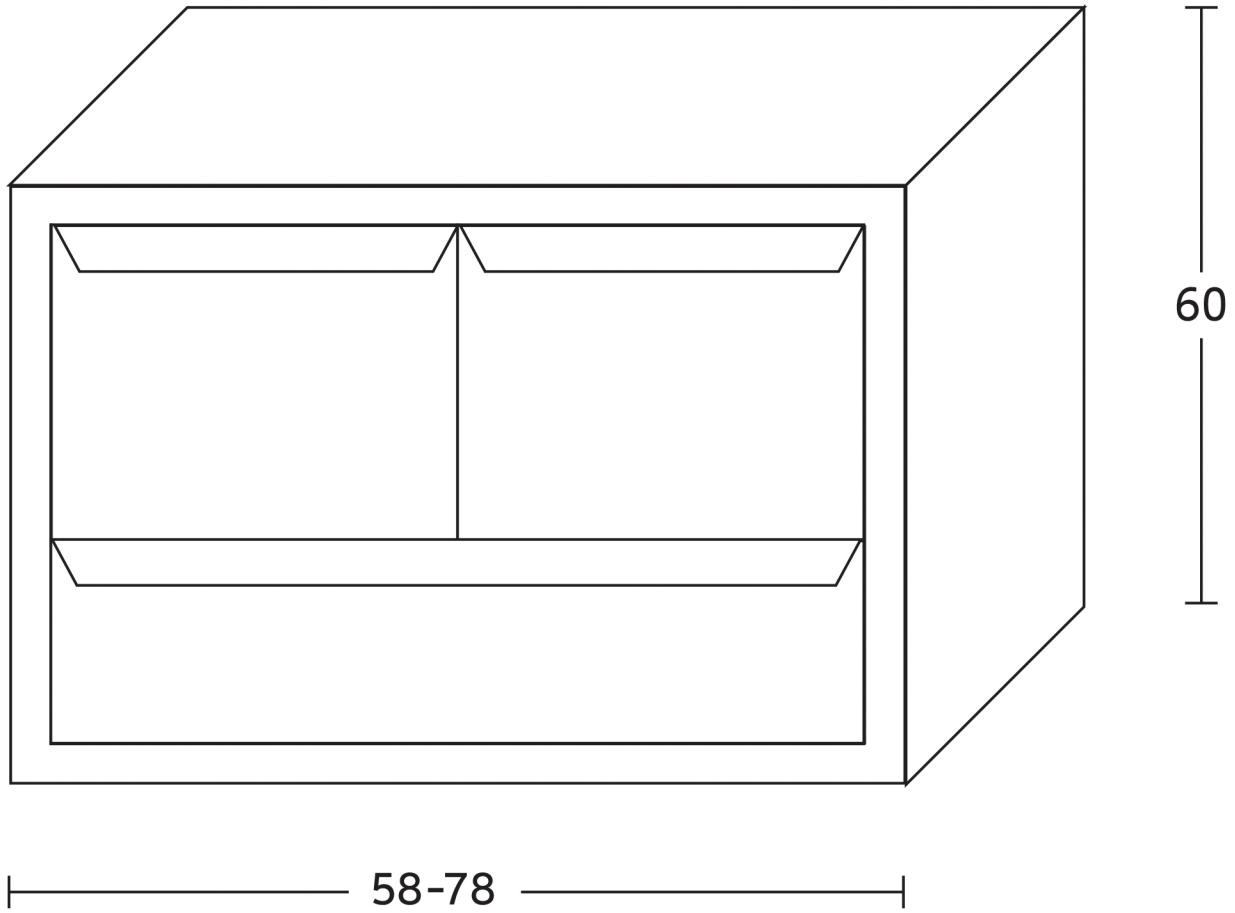
60
58-78

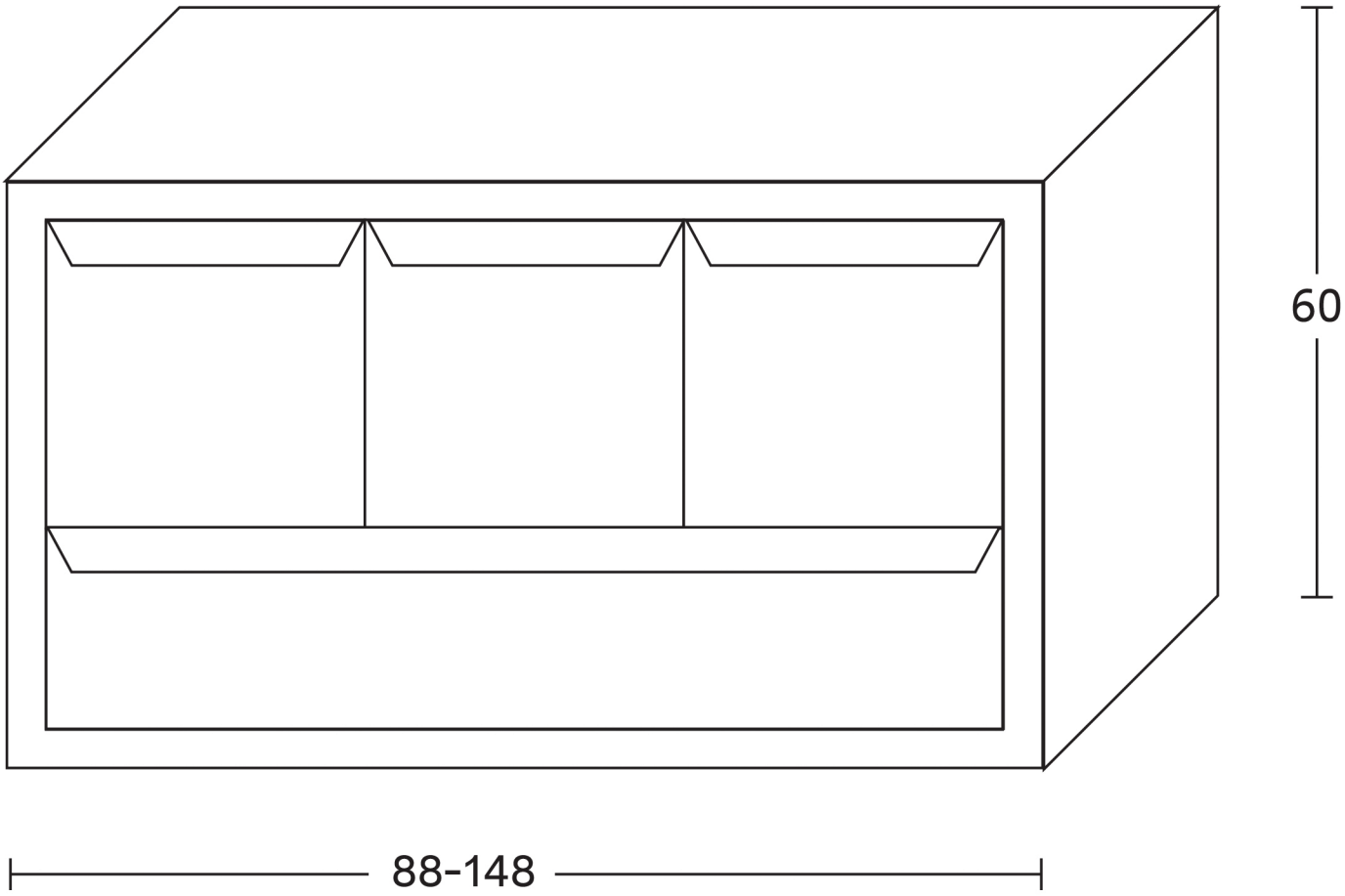
60
88-148